Type 120-ZD2S 傾斜サン付タイプ

120フレーム

アルミフレーム　ヘッドドライブ　中量機種

傾斜搬送　サン付ベルトタイプ
短い距離を傾斜搬送によって
省スペースで移動が可能。
最大傾斜角度60°まで対応できます。

※カバーホッパーはオプションになります。

標準ベルト（拡大写真）

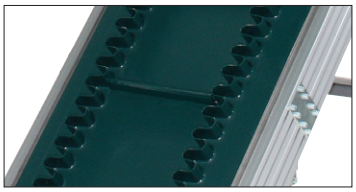

SELECT 型式表示

Type120 - ZD2S - 400 - 3,900 - T - C400 - 2,500

- Type120：数字/フレーム厚（mm）
- ZD2：ZD2:急傾斜用 S:波桟
- 400：ベルト幅（mm）
- 3,900：水平機長（mm）※水平機長: 2500～5000(mm)
- T：定速 / T　変速 / F　数字 / 速度記号
- C400：A(AC100V単相) B(AC200V単相) C(AC200V三相)　定速=Cのみ　変速=A、B、C
- 2,500：揚程

■定速は三相200V（モータ端子渡し）のみとなります。

SIZE 標準仕様

（単位 mm）

ベルト幅	400	500	600
有効ベルト幅	180	280	380
機　幅	480	580	680
揚　程	2,500		

機　高	300H(h1)
ベルト速度	定速　変速
搬送能力	搬送能力表参照
モータ出力	400W
電　源	定速 AC200V(三相) 変速 AC100V(単相) AC200V(単相) AC200V(三相)
ベルト(標準)	ポリウレタン製桟付ベルト 蛇行防止桟付(色:グリーン)

DATA

コンベヤ速度表

減速比	速度記号	定速(m/min) 50/60(Hz)	速度記号	変速(m/min) 50·60(Hz)
1/100	T1	4.6/5.5	F1	1.8～5.5
1/60	T2	7.6/9.1	F2	3.1～9.1
1/40	T3	11.4/13.7	F3	4.6～13.7
1/25	T4	18.3/21.9	F4	7.3～21.9

搬送能力表

揚程(mm)	傾斜角度	モータ出力	速度記号	搬送能力(kg)
630～6,240	30° 45° 60°	400W	1	48
			2	40
			3	32
			4	20

※粉物·ペレット状などは搬送できません。

DRAWING

（単位 mm）

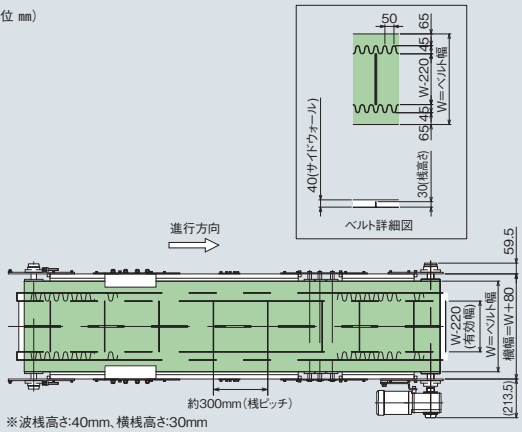

※波桟高さ:40mm、横桟高さ:30mm

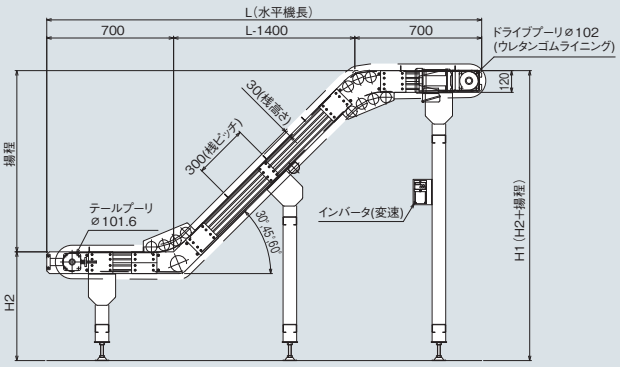

※脚は付属しています。