LNHMB 細目ボルト固定みぞぶた

材質:ハイテン鋼 | 細目:15P(12.5P) | 表面:ノンスリップ | 主部材:Iバー

型式記号の説明

細目ボルト固定みぞぶた
(ハイテン)グレーチングを表示

みぞ幅(300㎜)

LNHMB385-3

主部材(I-38×5×3)

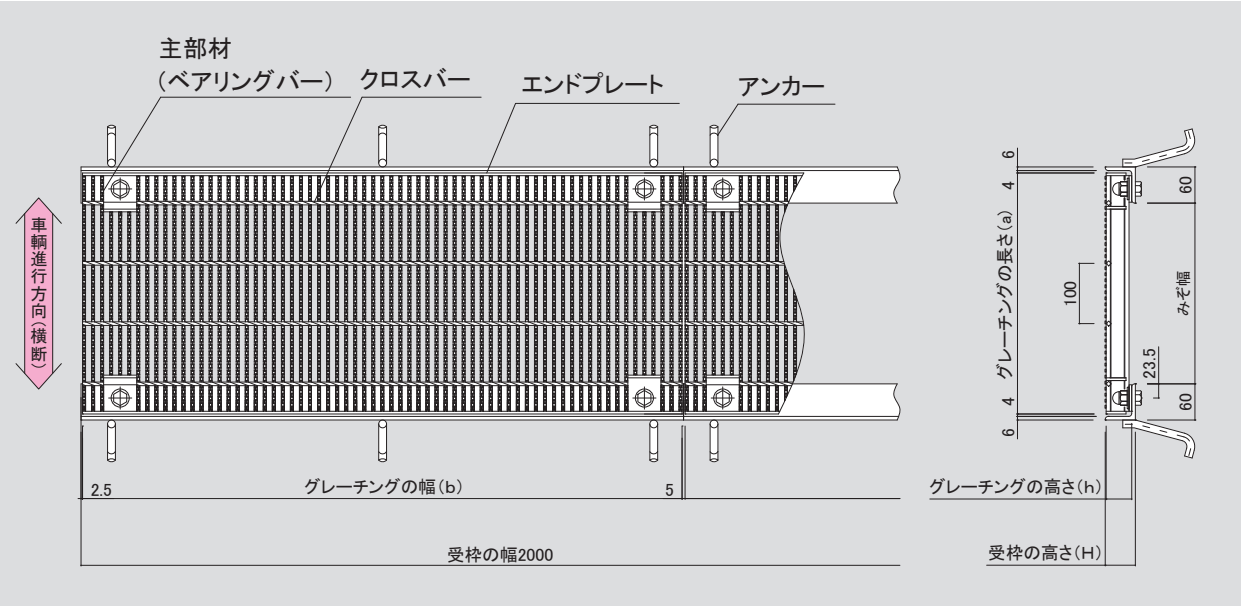

●受枠型式

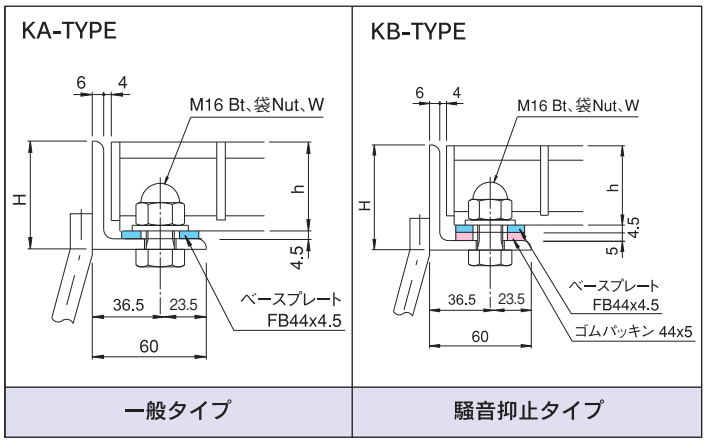

一般タイプ	騒音抑止タイプ

●ゴムキャップ

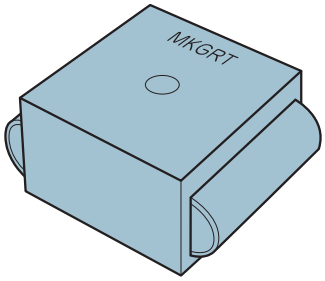

		価　格
NRC-S	主部材高さ32H~38H	600円/個
NRC-SL	主部材高さ44H	
NRC-M	主部材高さ50H~65H	

LNHMB 細目ボルト固定みぞぶた

T-25 一般荷重用

溝幅(mm)	グレーチング 型式記号	寸法(mm) a×b×h	重量(kg)	受枠／1m当り 型式	寸法(mm)	重量(kg)	総重量(kg)	価格(円／枚) 本州·四国·九州 本体	受枠	合計
200	LNHMB323-2	300×995×32	20.8	MKA32	44×60×6	9.9	30.7	26,700	11,800	38,500
				MKB32	50×60×6	10.7	31.5		14,600	41,300
250	LNHMB323-2.5	350×995×32	23.4	MKA32	44×60×6	9.9	33.3	29,800	11,800	41,600
				MKB32	50×60×6	10.7	34.1		14,600	44,400
300	LNHMB325-3	400×995×32	33.7	MKA32	44×60×6	9.9	43.6	39,600	11,800	51,400
				MKB32	50×60×6	10.7	44.4		14,600	54,200
350	LNHMB385-3.5	450×995×38	42.8	MKA38	50×60×6	10.7	53.5	49,700	12,400	62,100
				MKB38	56×60×6	11.5	54.3		15,300	65,000
400	LNHMB385-4	500×995×38	47.2	MKA38	50×60×6	10.7	57.9	54,600	12,400	67,000
				MKB38	56×60×6	11.5	58.7		15,300	69,900
450	LNHMB445-4.5	550×995×44	58.5	MKA44	56×60×6	11.5	70.0	67,000	13,000	80,000
				MKB44	61×60×6	11.9	70.4		15,500	82,500
500	LNHMB445-5	600×995×44	63.5	MKA44	56×60×6	11.5	75.0	72,700	13,000	85,700
				MKB44	61×60×6	11.9	75.4		15,500	88,200

T-20 一般荷重用

溝幅(mm)	グレーチング 型式記号	寸法(mm) a×b×h	重量(kg)	受枠／1m当り 型式	寸法(mm)	重量(kg)	総重量(kg)	価格(円／枚) 本州·四国·九州 本体	受枠	合計
200	LNHMB323-2	300×995×32	20.8	MKA32	44×60×6	9.9	30.7	26,700	11,800	38,500
				MKB32	50×60×6	10.7	31.5		14,600	41,300
250	LNHMB323-2.5	350×995×32	23.4	MKA32	44×60×6	9.9	33.3	29,800	11,800	41,600
				MKB32	50×60×6	10.7	34.1		14,600	44,400
300	LNHMB323-3	400×995×32	26.1	MKA32	44×60×6	9.9	36.0	32,900	11,800	44,700
				MKB32	50×60×6	10.7	36.8		14,600	47,500
350	LNHMB325-3.5	450×995×32	37.2	MKA32	44×60×6	9.9	47.1	43,500	11,800	55,300
				MKB32	50×60×6	10.7	47.9		14,600	58,100
400	LNHMB325-4	500×995×32	40.9	MKA32	44×60×6	9.9	50.8	47,800	11,800	59,600
				MKB32	50×60×6	10.7	51.6		14,600	62,400
450	LNHMB385-4.5	550×995×38	51.4	MKA38	50×60×6	10.7	62.1	59,200	12,400	71,600
				MKB38	56×60×6	11.5	62.9		15,300	74,500
500	LNHMB445-5	600×995×44	63.5	MKA44	56×60×6	11.5	75.0	72,700	13,000	85,700
				MKB44	61×60×6	11.9	75.4		15,500	88,200

T-14 一般荷重用

溝幅(mm)	グレーチング 型式記号	寸法(mm) a×b×h	重量(kg)	受枠／1m当り 型式	寸法(mm)	重量(kg)	総重量(kg)	価格(円／枚) 本州·四国·九州 本体	受枠	合計
200	LNHMB323-2	300×995×32	20.8	MKA32	44×60×6	9.9	30.7	26,700	11,800	38,500
				MKB32	50×60×6	10.7	31.5		14,600	41,300
250	LNHMB323-2.5	350×995×32	23.4	MKA32	44×60×6	9.9	33.3	29,800	11,800	41,600
				MKB32	50×60×6	10.7	34.1		14,600	44,400
300	LNHMB323-3	400×995×32	26.1	MKA32	44×60×6	9.9	36.0	32,900	11,800	44,700
				MKB32	50×60×6	10.7	36.8		14,600	47,500
350	LNHMB323-3.5	450×995×32	28.7	MKA32	44×60×6	9.9	38.6	36,000	11,800	47,800
				MKB32	50×60×6	10.7	39.4		14,600	50,600
400	LNHMB323-4	500×995×32	31.5	MKA32	44×60×6	9.9	41.4	39,300	11,800	51,100
				MKB32	50×60×6	10.7	42.2		14,600	53,900
450	LNHMB325-4.5	550×995×32	44.5	MKA32	44×60×6	9.9	54.4	51,600	11,800	63,400
				MKB32	50×60×6	10.7	55.2		14,600	66,200
500	LNHMB325-5	600×995×32	48.2	MKA32	44×60×6	9.9	58.1	55,700	11,800	67,500
				MKB32	50×60×6	10.7	58.9		14,600	70,300

●本価格表は消費税を含んでおりません。