# BKM 駆動ローラコンベヤ

アルミフレーム　ベルト伝達　中量機種　バリコンシリーズ

駆動ローラコンベヤはアルミフレームによって美しく生まれ変わりました。

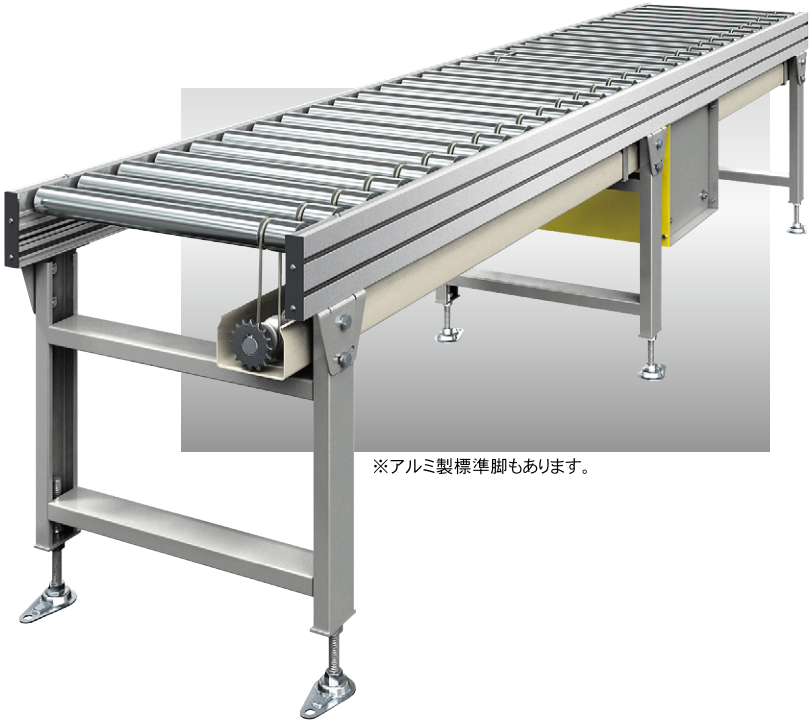

※アルミ製標準脚もあります。

■ 機長・速度・出力の組合せ目安表（70kg/m）

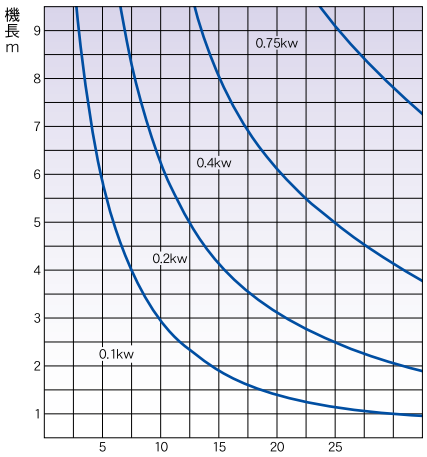


※搬送物ころがり摩擦係数0.05設定　速度（m／min）

（単位 ㎜）

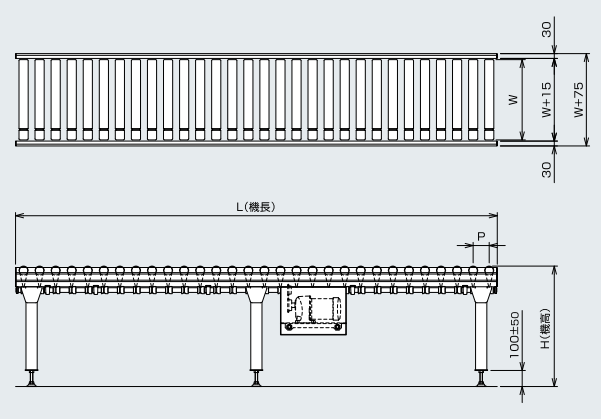


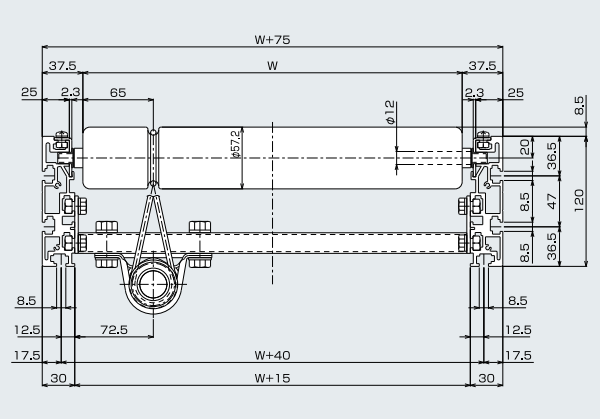


■ 仕様

（単位 ㎜）

| 型式 | BKM |
|---|---|
| 駆動方式 | 丸ベルト駆動 |
| ローラ寸法（外径×肉厚×軸径） | 57.2×2.1×12　メッキ付 |
| ローラ幅（W） | 300～1,000　50とび |
| ローラピッチ（P） | 75　100　150 |
| フレーム | アルミ押し出し成形 |
| 機長（L） | max20,000 |
| 機幅 | ローラ幅+75 |
| 機高（H） | min500 |
| 搬送能力（kg/m） | max70 |
| 搬送速度V（m/min） | max30 |
| モーター出力（kW） | 0.2　0.4　0.75 |
| 電源 | AC200V（三相） |

※使用条件の組合せにより上記仕様が変わる場合もあります。※標準以外の仕様も製作いたしておりますのでご相談ください。