KSPR 特殊ピロ受け駆動ローラコンベヤ

スチール製　チェーン伝達　重量機種

重量用コンベヤで低価格、入出庫コンベヤに最適です。

※KSPR-895010W-S
※標準仕様ローラ面メッキなし

■ チェーンピッチと実際のローラ間隔

（単位 ㎜）

呼称ピッチ	実ピッチ
100	111.12
150	158.75
200	206.38

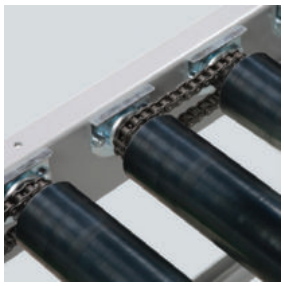

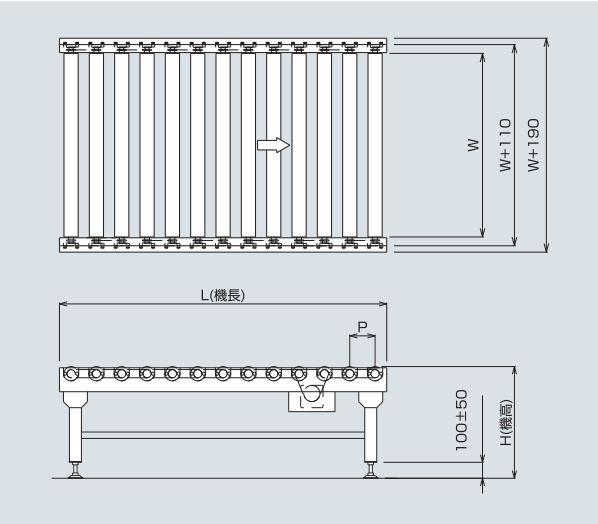

（単位 ㎜）

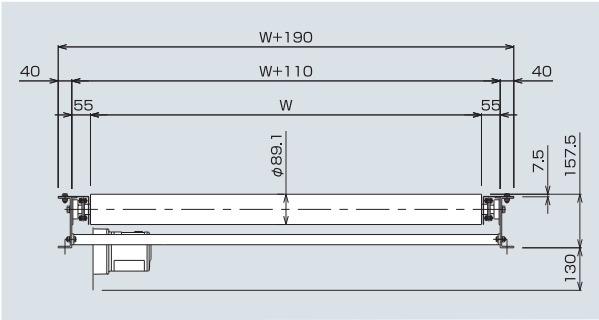

※ローラ径φ76タイプはローラ面よりチェーンカバーが2mm出ます。

■ 仕様

（単位 ㎜）

型　式	KSPR-765010W-S	KSPR-895010W-S
駆動方式	チェーン駆動（#50）	チェーン駆動（#50）
ローラ寸法(外径×肉厚×軸径)	76.3×3.2×30（20）　メッキなし	89.1×3.2×30（20）　メッキなし
ローラ幅（W）	300～2,000	300～2,000
ローラピッチ（P）	100　150　200	100　150　200
フレーム寸法	［150×40×4.5	［150×40×4.5
スプロケット(ローラ部)	#50×10丁S+10丁S	#50×10丁S+10丁S
機　長(L)	max3,000	max3,000
機　幅	ローラ幅+190	ローラ幅+190
機　高（H）	min330	min330
搬送能力(kg/m)	max1,200	max1,200
搬送速度V（m/min）	max6	max6
モーター出力	0.2　0.4（速度3～6m/min間）	0.2　0.4（速度3～6m/min間）
電　源	AC200V（三相）	AC200V（三相）

※使用条件の組合せにより上記仕様が変わる場合もあります。
※標準以外の仕様も製作いたしておりますのでご相談ください。