許容差についてはＪＩＳＢ０４０５（１９９１）の公差等級（粗級）に準ずる。

品番	品　　名	材　質	一台分個数	製作個数	備　　考
１０１	削り出シホイール	スチール			ＷＢＬ－２５ＢＳ
１０２	フレーム	亜鉛メッキ鋼板 SGCC	１		凵 ２５Ｘ２８Ｘ１

寸法表　（ｍｍ）

機　長	ホイール間隔	等分数	取出し	取付穴間隔	等分数	取出し
Ｌ	Ｐ１	ｎ	Ａ	Ｐ２	ｃ	Ｄ
１０００	３０	３２	２０	３０	３１	１５
	３５	２７	２７.５	３５	２６	１７。５
１５００	３０	４９	１５	３０	４８	１５
	３５	４２	１５	３５	４１	１７。５
２０００	３０	６５	２５	３０	６４	１５
	３５	５６	２０	３５	５５	１７。５

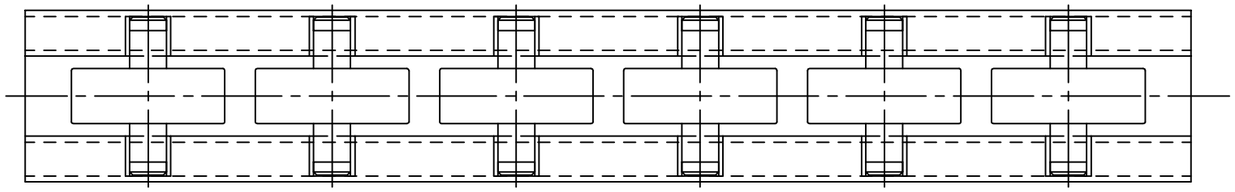

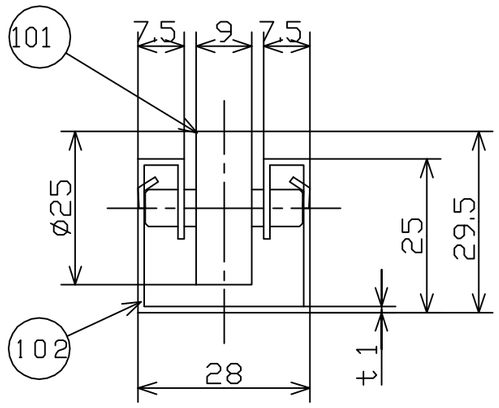

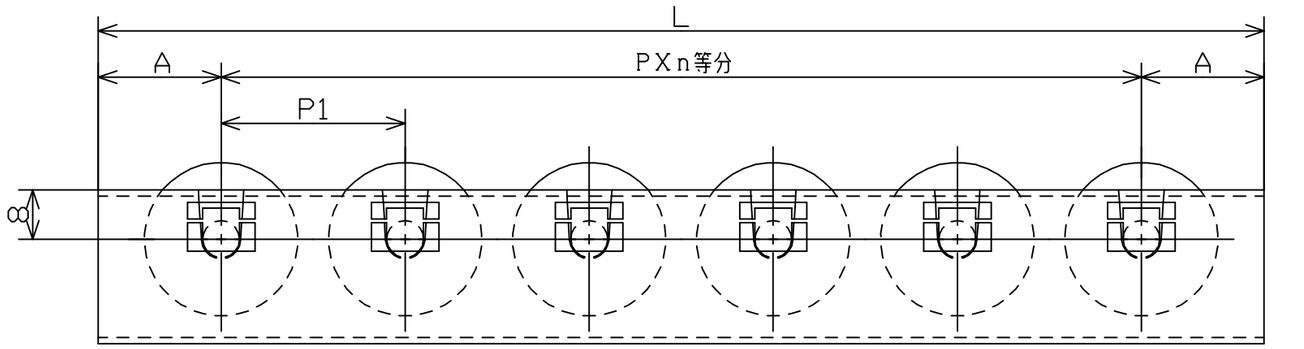

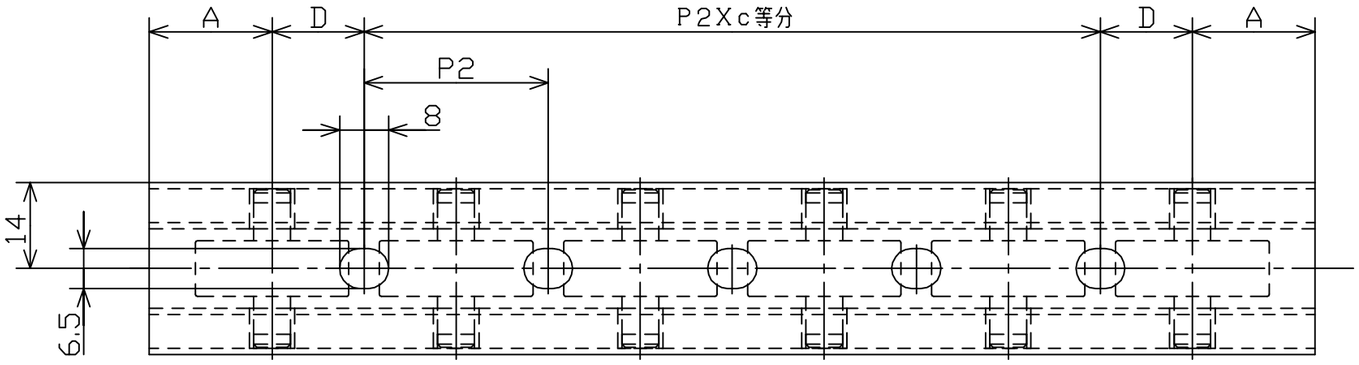

改訂番号	年　月　日	改　訂　事　由	担　当
4			
3			
2			
1			

尺　度	1：1	
日　付	2012/05/19	
承　認	検　図	製　図
田嶋	長谷川	波多野

客先　殿

名称　ボルトレスコンベヤ　ＷＢＬ－２５ＢＳ

株式会社 マキテック

図番　ＷＢＬ－２５ＢＳ－０１－００－０００

原紙サイズ　Ａ３