許容差についてはＪＩＳＢ０４０５（１９９１）の公差等級（粗級）に準ずる。

| 品番 | 品名 | 材質 | 一台分個数 | 製作個数 | 備考 |
|---|---|---|---|---|---|
| 101 | プレスホイール | ステンレス | | | W-38SUS |
| 102 | 六角ボルト | SUSXM7 | | | M6X38L |
| 103 | バネ座金 | SUS304 | | | M6 |
| 104 | 六角ナット | SUS304 | | | M6 |
| 105 | フレーム | SUS304HL | 1組 | | t2 |

寸法表　（mm）

| 機長 | ホイール間隔 | 等分数 | 取出し |
|---|---|---|---|
| L | P | n | A |
| 1800 | 50 | 35 | 25 |
| | 75 | 23 | 37.5 |
| | 100 | 17 | 50 |
| | 150 | 11 | 75 |
| 2400 | 50 | 47 | 25 |
| | 75 | 31 | 37.5 |
| | 100 | 23 | 50 |
| | 150 | 15 | 75 |
| 3000 | 50 | 59 | 25 |
| | 75 | 39 | 37.5 |
| | 100 | 29 | 50 |
| | 150 | 19 | 75 |

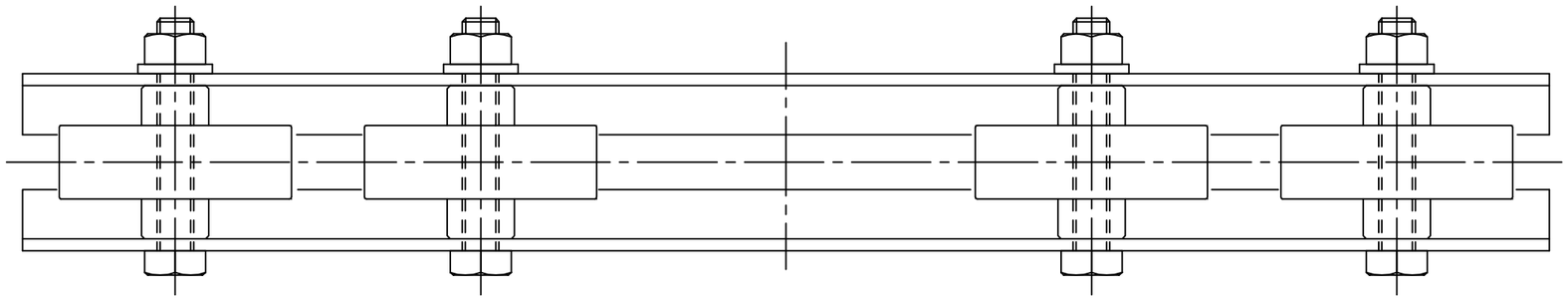

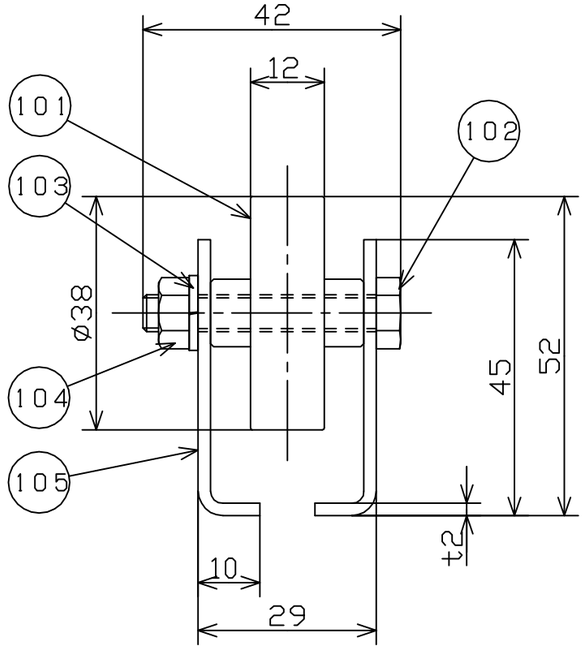


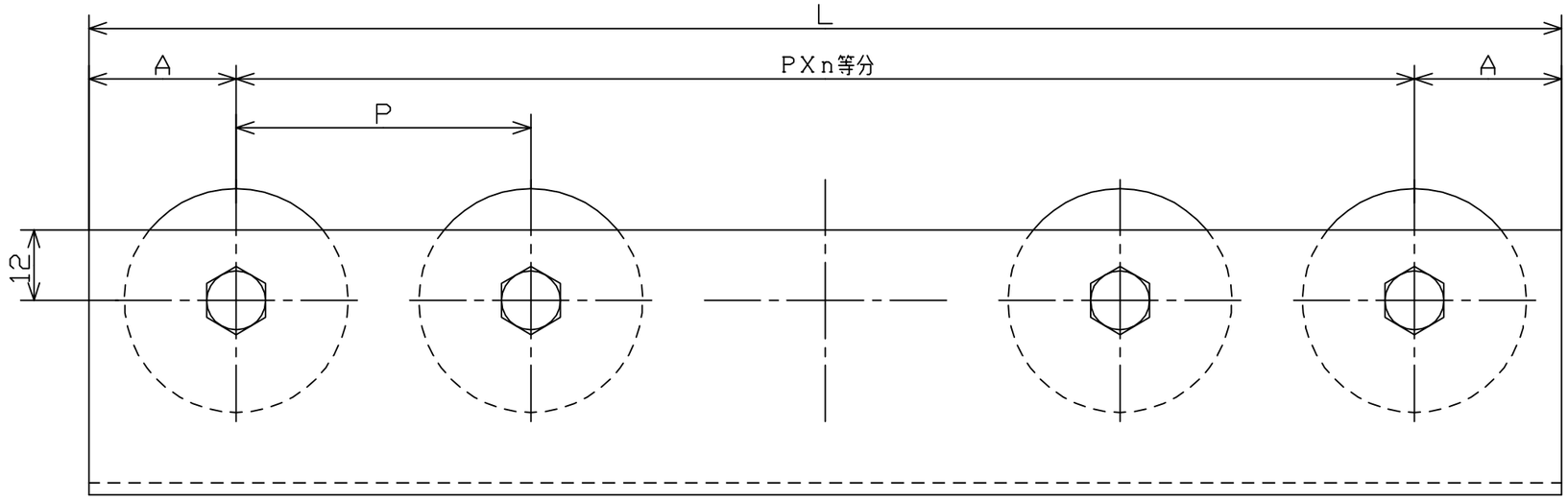


| 改訂番号 | 年月日 | 改訂事由 | 担当 |
|---|---|---|---|
| 4 | | | |
| 3 | | | |
| 2 | | | |
| 1 | | | |

| 尺度 | 1：1 | |
|---|---|---|
| 日付 | 2012/05/08 | |
| 承認 | 検図 | 製図 |
| 田嶋 | 長谷川 | 波多野 |

客先　殿

名称　ステンレス製ホイールコンベヤ　W-38SUS

株式会社マキテック

図番　W-38SUS-01-00-000

原紙サイズ　A3