許容差についてはＪＩＳＢ０４０５（１９９１）の公差等級（粗級）に準ずる。

品番	品　　名	材 質	一台分個数	製作個数	備　　考
101	ﾛｰﾗ	STKM	1式		R-5721P　　W(めっき付)
102	ﾊﾟｲﾌﾟ軸	STKM	1式		呼ﾋﾞ φ12 (φ11.8X1.0,W+40)
103	ﾌﾚｰﾑ	HK400	1式		[90X30X3.2 *高耐食溶融めっき鋼板
104	ﾊﾟｲﾌﾟ支手	STPG	1式		φ17.3 (W+15)
105	連結金具	SS400	1式		ｵﾌﾟｼｮﾝ品

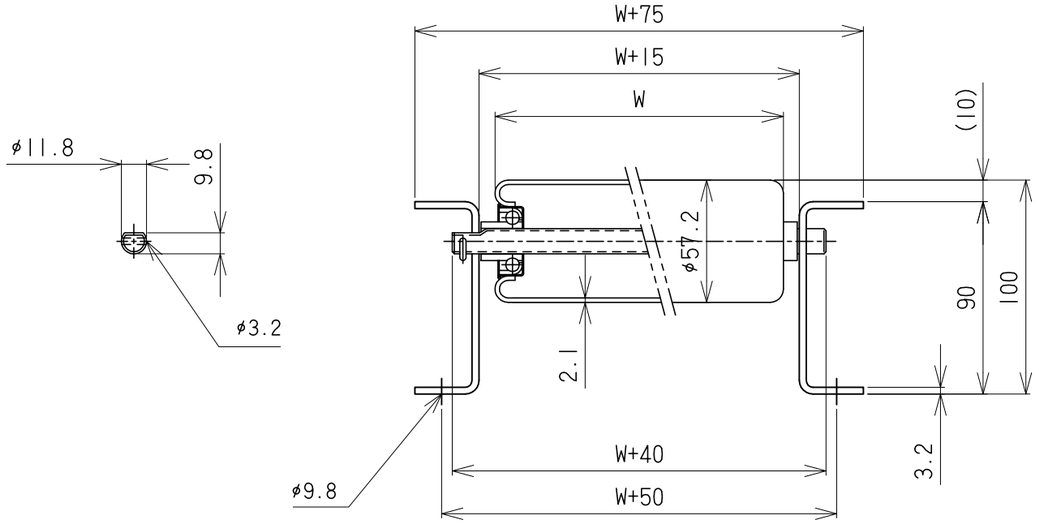

S (1:2)

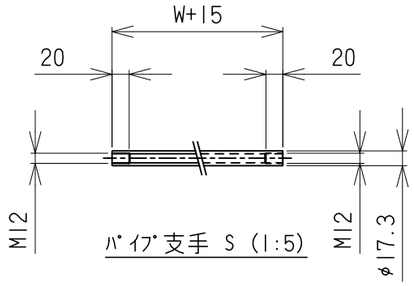

ﾊﾟｲﾌﾟ支手 S (1:5)

仕様

標準内	R	900
ﾛｰﾗ幅	W	100～1000 50ﾋﾟﾄﾞ
ﾛｰﾗ間隔	P	75,100 150,200

ﾛｰﾗ間隔(P)

呼称ﾋﾟｯﾁ	ﾛｰﾗ本数 (90°)
75	23本
100	18本
150	12本
200	9本

＊ ﾛｰﾗ間隔(P)は、各ﾋﾟｯﾁ相当品になります。

支手

形状	ﾛｰﾗ幅 W	支手本数
ﾊﾟｲﾌﾟ支手 φ17.3X3.2	100～500	3本
	550以上	6本

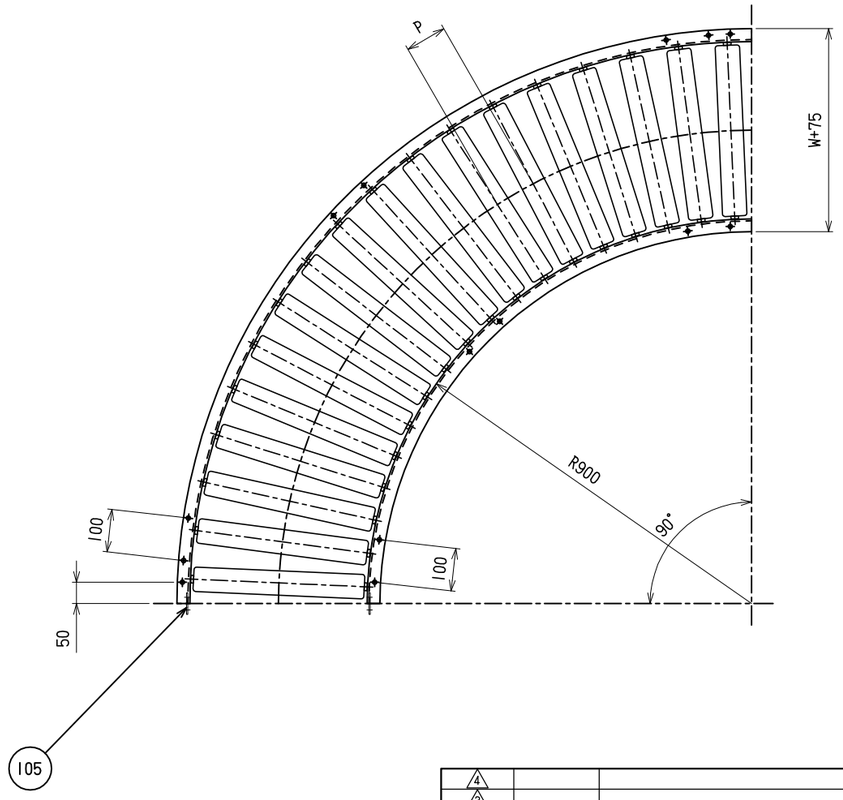

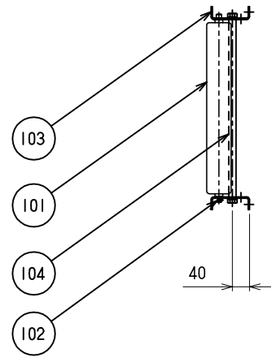

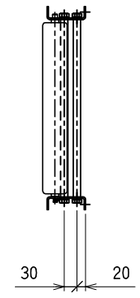

550W以上　支手上下2段

改訂番号	年 月 日	改 訂 事 由	担当	尺度	1:10		客先	殿	株式会社 マキテック
4				日付	2010/09/01				
3				承認	検図	製図			
2				田嶋	相馬	藤田	名称	ｽﾁｰﾙ製ﾛｰﾗｺﾝﾍﾞﾔ RZ-5721P	図番 RZ-5721P-02-00-000
1									

原紙サイズ　A2