許容差についてはＪＩＳＢ０４０５（１９９１）の公差等級（粗級）に準ずる。

品番	品名	材質	一台分個数	製作個数	備考
101	ﾛｰﾗ	STKM	1式		R-3812P　W(めっき付)
102	ﾊﾟｲﾌﾟ軸	STKM	1式		呼ﾋﾞ φ12 (φ11.8X1.0,W+40)
103	ﾌﾚｰﾑ	HK400	1式		[60X30X2.3 *高耐食溶融めっき鋼板
104	ﾊﾟｲﾌﾟ支手	STPG	1式		φ17.3 (W+15)
105	連結金具	SS400	1式		ｵﾌﾟｼｮﾝ品

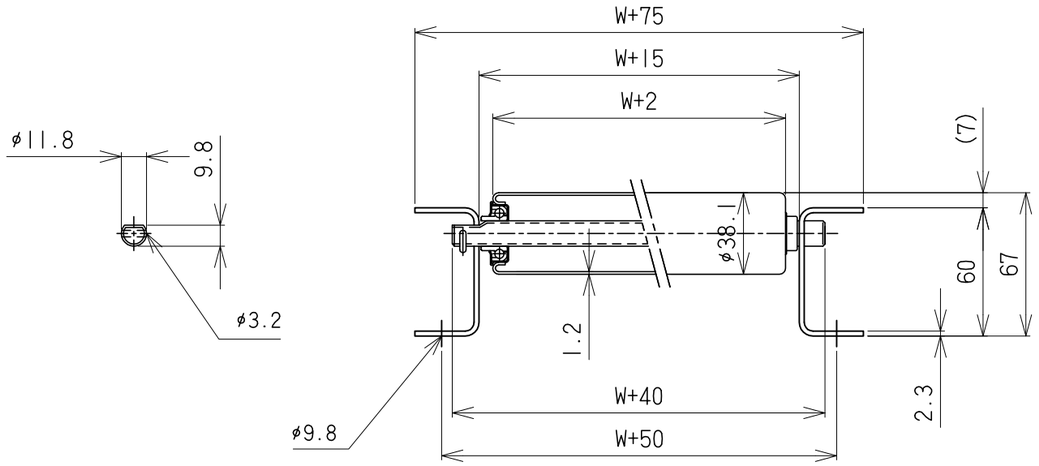

S (1:2)

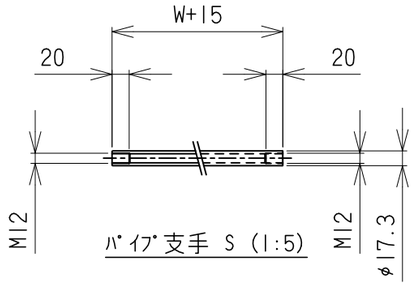

ﾊﾟｲﾌﾟ支手 S (1:5)

仕様

標準機長　L	1000,1500 2000,3000
ﾛｰﾗ幅　W	100～1000 50ﾋﾟﾄﾞ
ﾛｰﾗ間隔　P	50,75 100,150

ﾛｰﾗ間隔(P)

機長　L	呼称ﾋﾟｯﾁ	実ﾋﾟｯﾁ
1000	75	77
1000	150	142
2000	75	77
2000	150	154

＊　上記の機長とﾋﾟｯﾁの組合せの場合
実ﾋﾟｯﾁが変わります。

支手

ﾛｰﾗ幅	形状	ｺﾝﾍﾞﾔ機長　L	支手本数
500W以下	ﾊﾟｲﾌﾟ支手 φ17.3X3.2	～1500　未満	2本
		1500～2400　未満	3本
		2400～3000	4本
550W以上	ﾊﾟｲﾌﾟ支手 φ17.3X3.2	～1500　未満	3本
		1500～2400　未満	4本
		2400～3000	5本

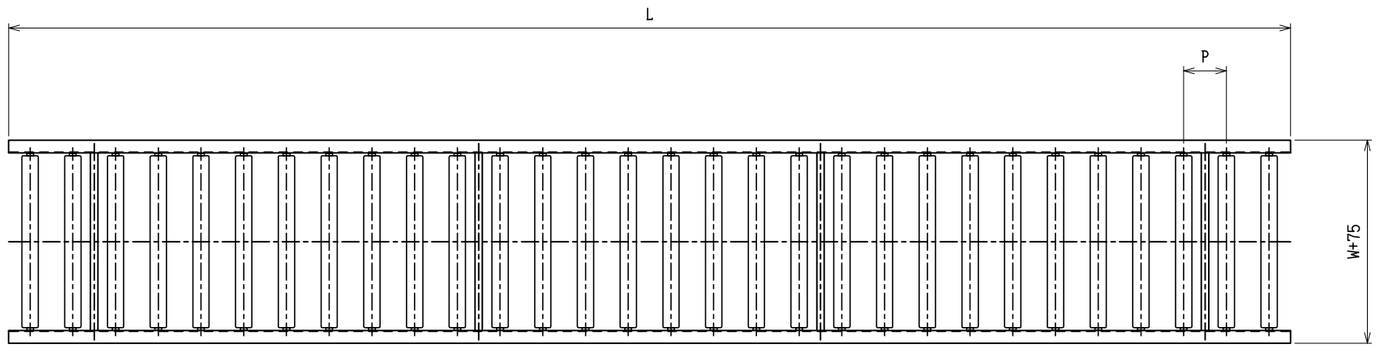

脚取付穴寸法

＊　機長が1000,1500の場合、ｾﾝﾀｰの加工はありません。

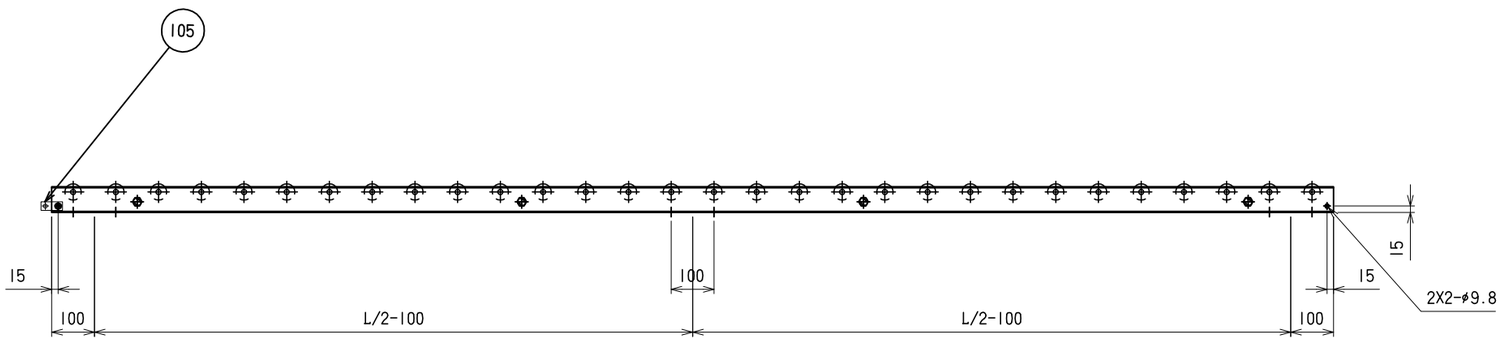

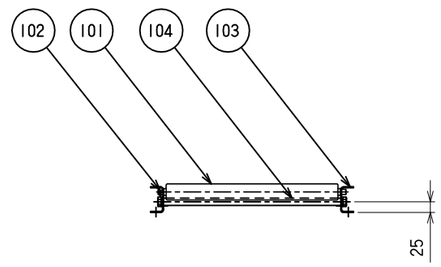

改訂番号	年月日	改訂事由	担当
4			
3			
2			
1			

尺度	1:10	
日付	2010/09/01	
承認	検図	製図
田嶋	相馬	藤田

客先　殿

名称　ｽﾁｰﾙ製ﾛｰﾗｺﾝﾍﾞﾔ RZ-3812P

MAKI 株式会社 マキテック

図番　RZ-3812P-01-00-000

原紙サイズ　A2