許容差についてはＪＩＳＢ０４０５（１９９１）の公差等級（粗級）に準ずる。

品番	品　　名	材 質	一台分個数	製作個数	備　　考
101	ﾛｰﾗ	STKM	1式		R-2812P　　W(めっき付)
102	ﾊﾟｲﾌﾟ軸	STKM	1式		呼ﾋﾞφ8 (φ7.85X0.8,W+35)
103	ﾌﾚｰﾑ	SS400	1式		[30X15X2.3
104	丸棒支手	SS400	1式		φ8 (W+15)
105	連結金具	SS400	1式		ｵﾌﾟｼｮﾝ

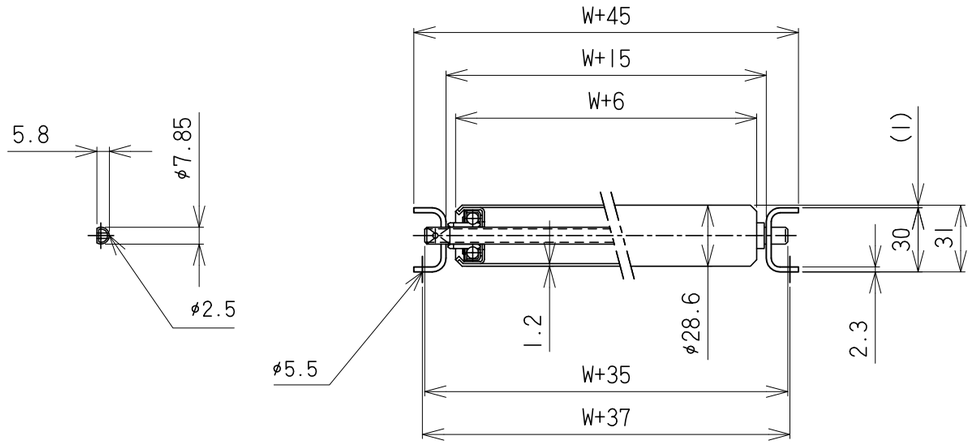

S (1:2)

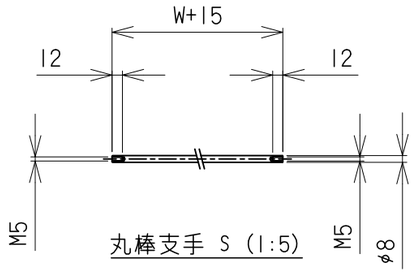

丸棒支手 S (1:5)

仕様

標準機長　L	1000,1500 2000
ﾛｰﾗ幅　W	100～500 ﾌﾘｰｻｲｽﾞ
ﾛｰﾗ間隔　P	40.50.75

ﾛｰﾗ間隔(P)

機長　L	呼称ﾋﾟｯﾁ	実ﾋﾟｯﾁ
1000	75	77
2000	75	77

＊　上記の機長とﾋﾟｯﾁの組合せの場合
実ﾋﾟｯﾁが変わります。

＊　50P以下の組み付け品は針金止めになります。

支手

形状	ｺﾝﾍﾞﾔ機長 L	支手本数
φ8丸棒	～300　未満	2本
	300～1000　未満	3本
	1000～1500　未満	4本
	1500～1800　未満	5本
	1800～2000　未満	6本
	2000	7本

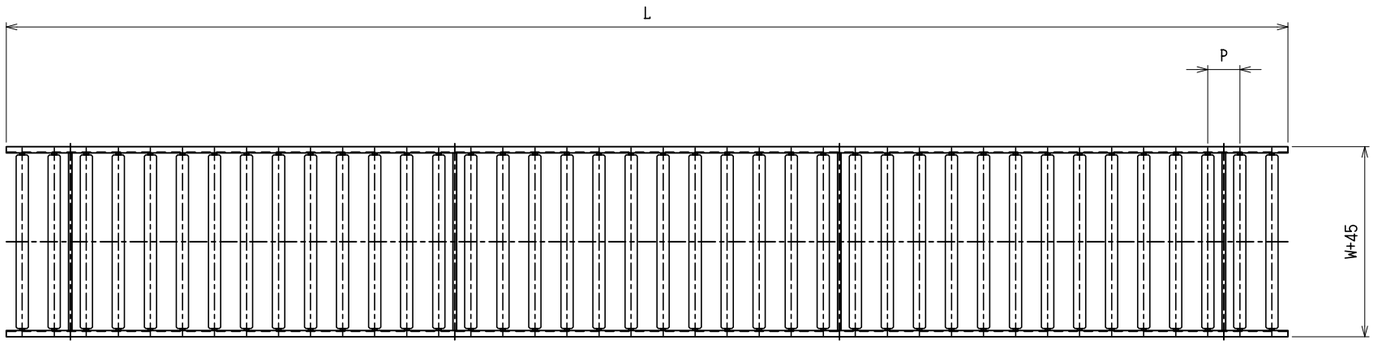

脚取付穴寸法

＊　機長が1000,1500の場合、ｾﾝﾀｰの加工はありません。

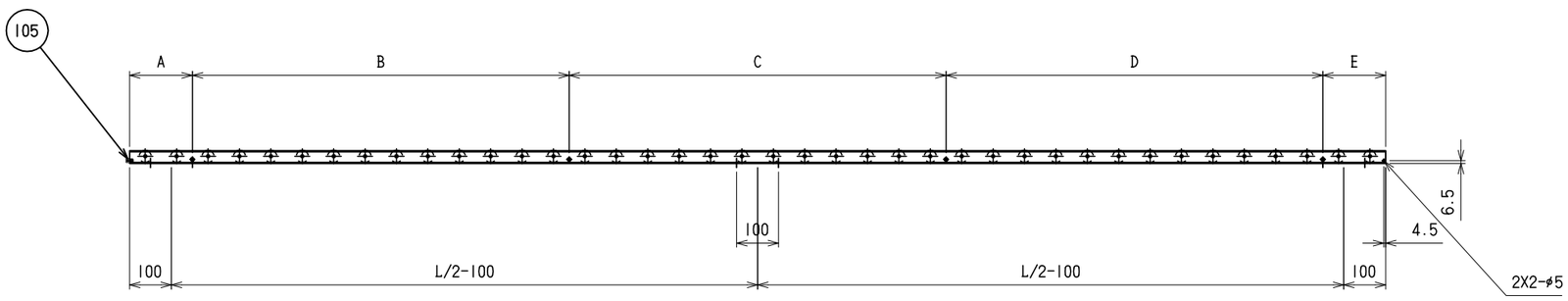

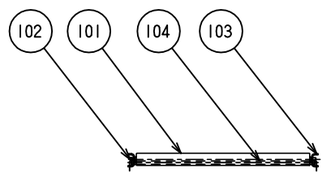

改訂番号	年 月 日	改 訂 事 由	担当
4			
3			
2			
1			

尺 度	1:10	
日 付	2010/09/01	
承 認	検 図	製 図
田嶋	相馬	藤田

客先　　殿

名称　ｽﾁｰﾙ製ﾛｰﾗｺﾝﾍﾞﾔ R-2812PB

株式会社 マキテック

図番　R-2812PB-01-00-000

原紙サイズ　A2