品　番	品　　名	材　質	1台分個数	製作個数	備　　考
01	2B型スタンド(N□.6~N□.10)	SS400			[60X30X10X2.3

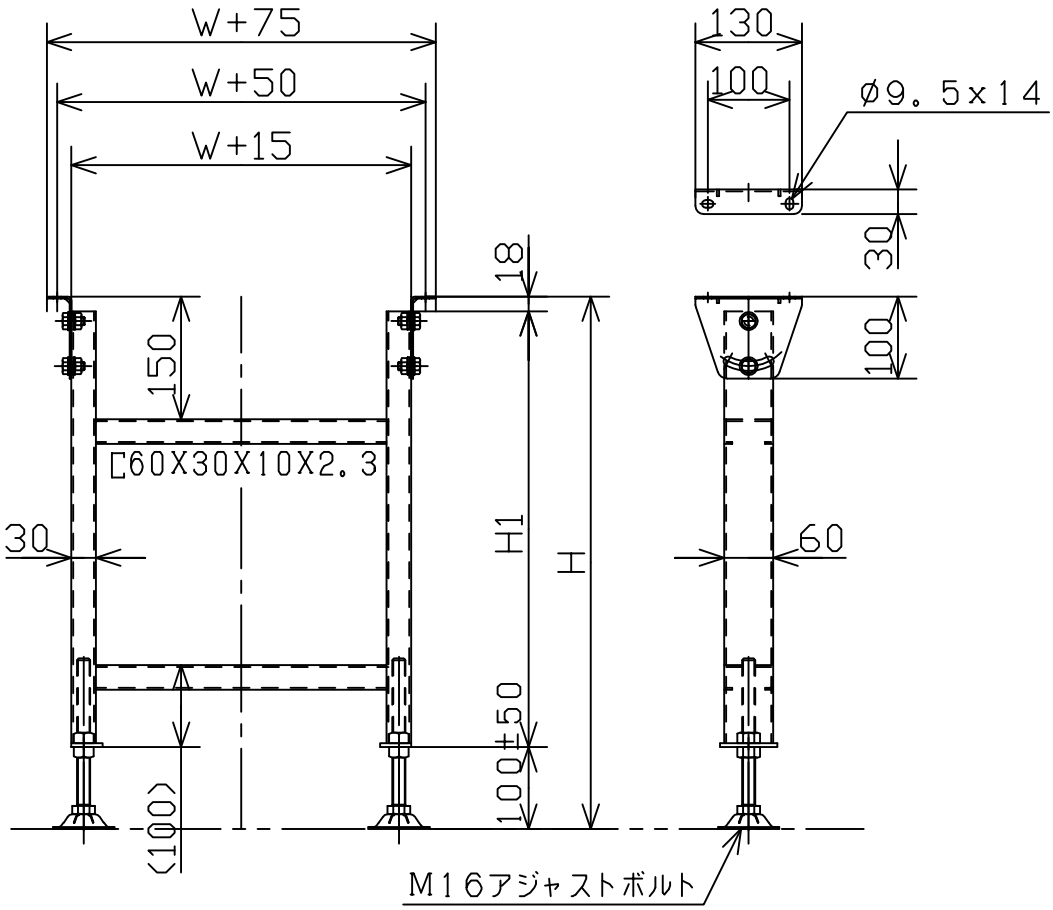

4				尺　度	1:10	
3				日　付	2011,06,27	
2				承　認	検　図	製　図
1				田嶋	相馬	渡辺
改訂番号	年　月　日	改　訂　事　由	担　当			

客先	殿	MAKI 株式会社マキテック	
名称	2B型スタンド（標準型）	図番	C607-01